Anschlussbeispiel MECS – Gleisbelegtmelder für S88 - Bus

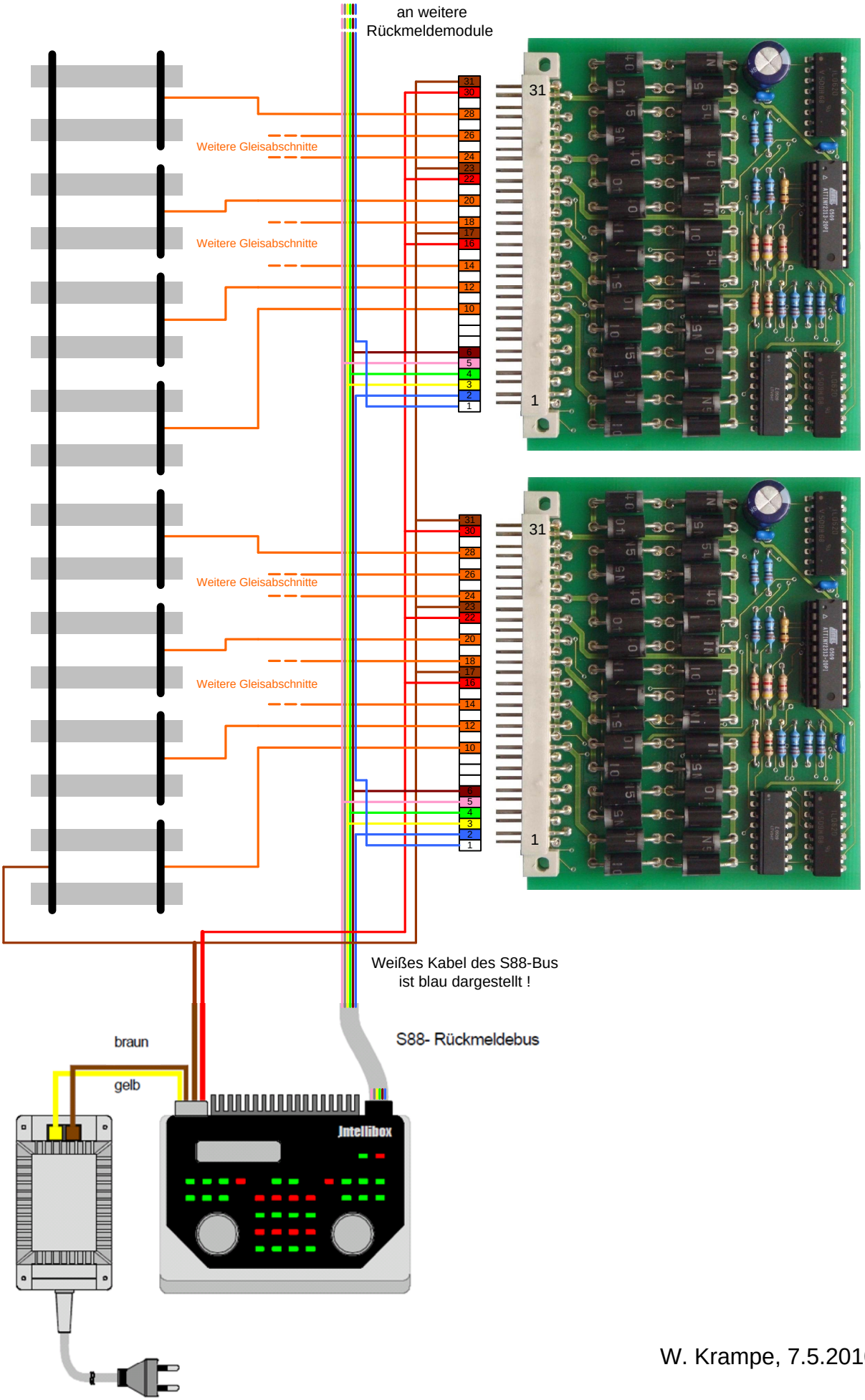

W. Krampe, 7.5.2010